Sockelplan

Gerätebezeichnung

F2120-16 / 20

Ansicht:

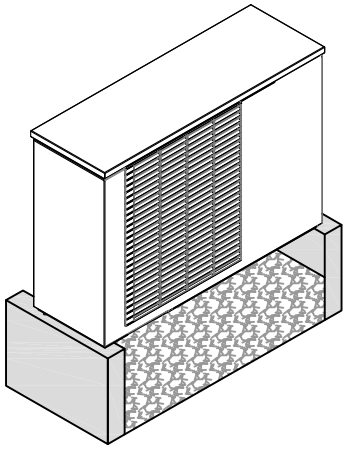

Das Installateurhandbuch ist zwingend zu beachten!

Seitenansicht:

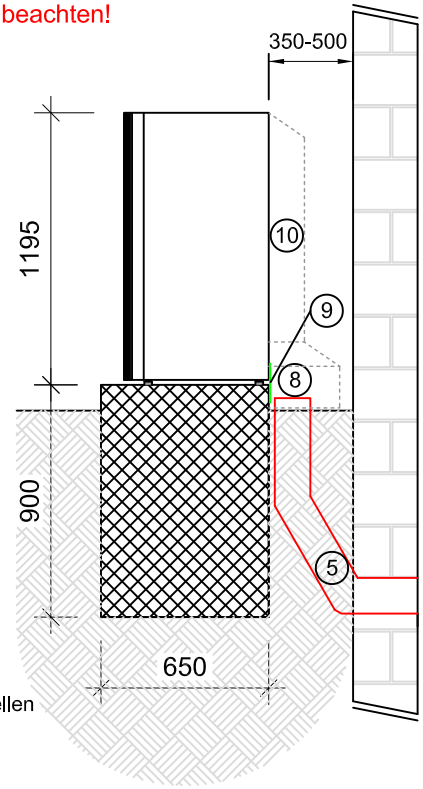

Legende:

1 Streifenfundament LxBxH: 650x150x900mm
2 Sickerbarer Untergrund
3 Fassade
4 Freie Fläche
5 Leerrohr min. DN 200!
Bögen mit max. 30° verwenden und auf grossen Radius achten!
Keine 90° Bögen verwenden!
6 Leerrohr für Elektroanschlusskabel Ø50mm
Leerrohr für BUS-Leitung Ø35mm
7 Kondensatschlauch D=40mm, in Erdreich geführt unter Frosttiefe
8 Achtung: Verdampfer muss oberhalb lokaler Schneehöhe liegen!
9 Die WP muss bündig Sockel positioniert werden, um die Montage der Abdeckung sicherzustellen
10 Blechabdeckung zum Schutz der Anschlussleitungen (Höhenverstellbar)

Sämtliche Abdichtungen der Futterrohre und der Hauseinführungen sind bauseits!

Grundriss:

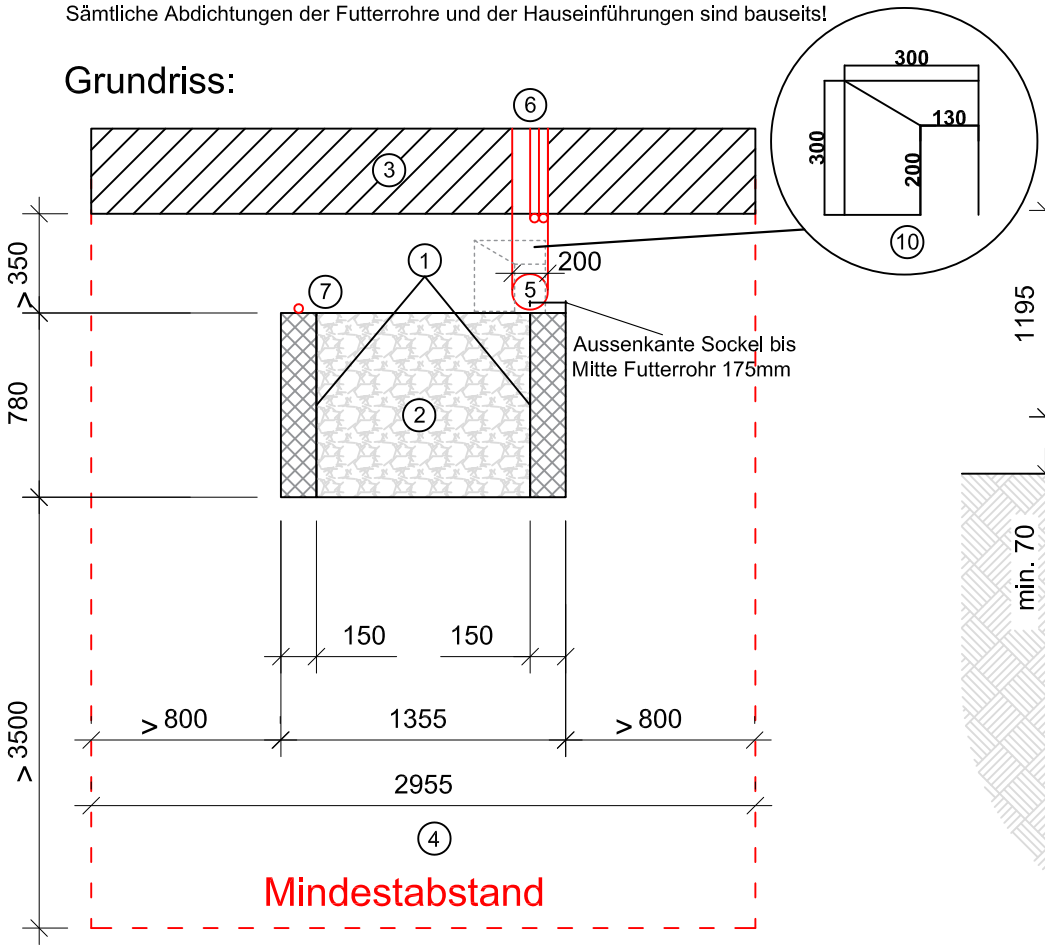
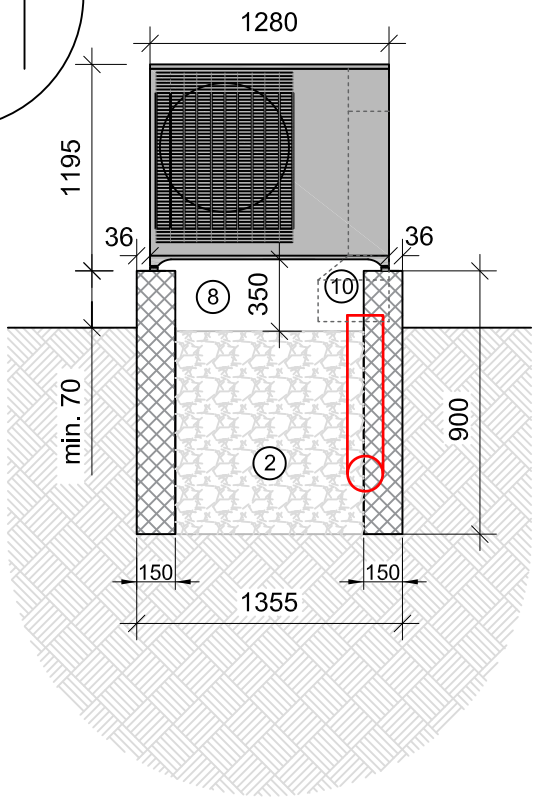
Vorderansicht: